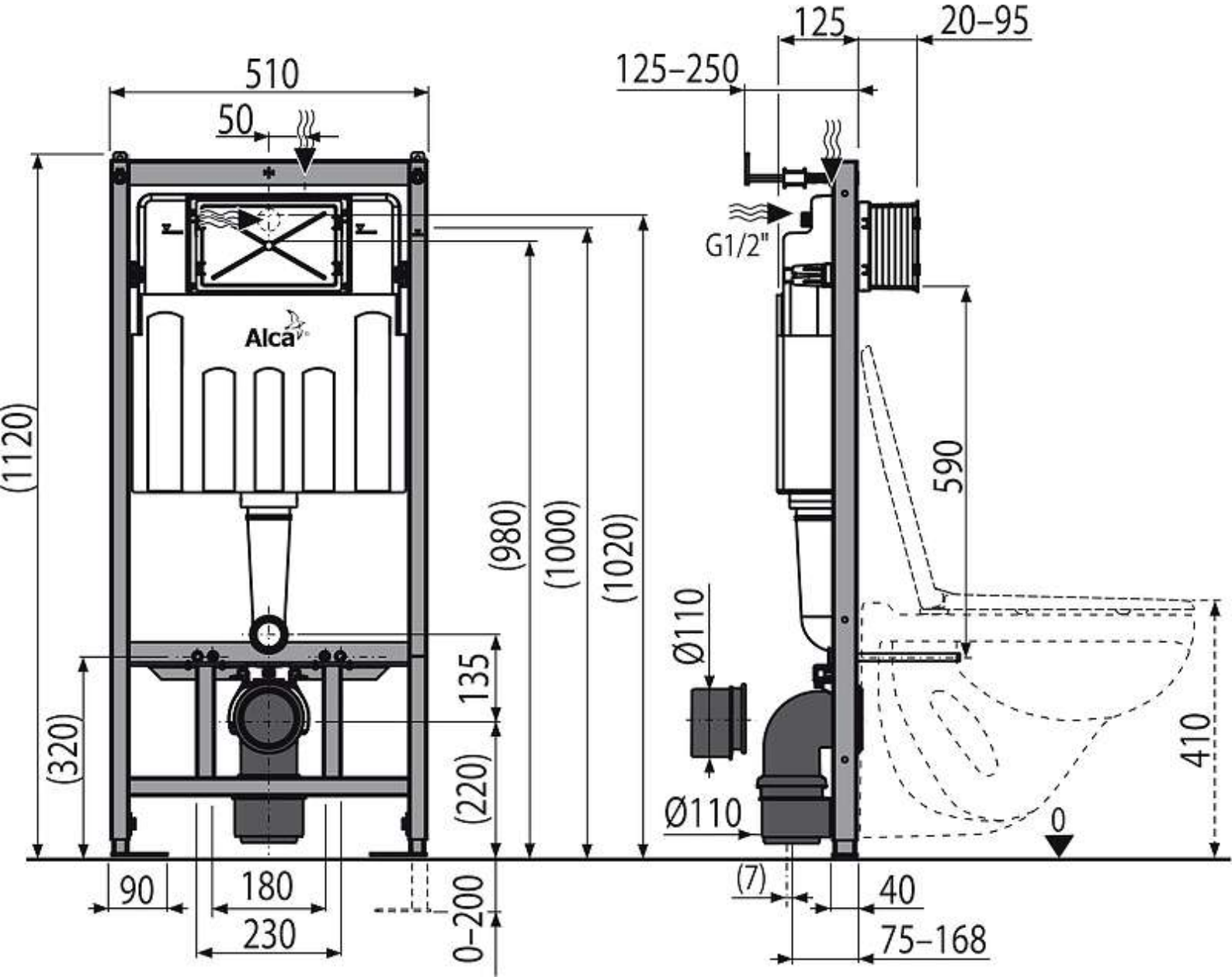
510
50
125
20–95
125–250
G1/2"
Alca
(1120)
(980)
(1000)
(1020)
590
Ø110
135
(320)
(220)
410
Ø110
0
90
180
230
0–200
(7)
40
75–168

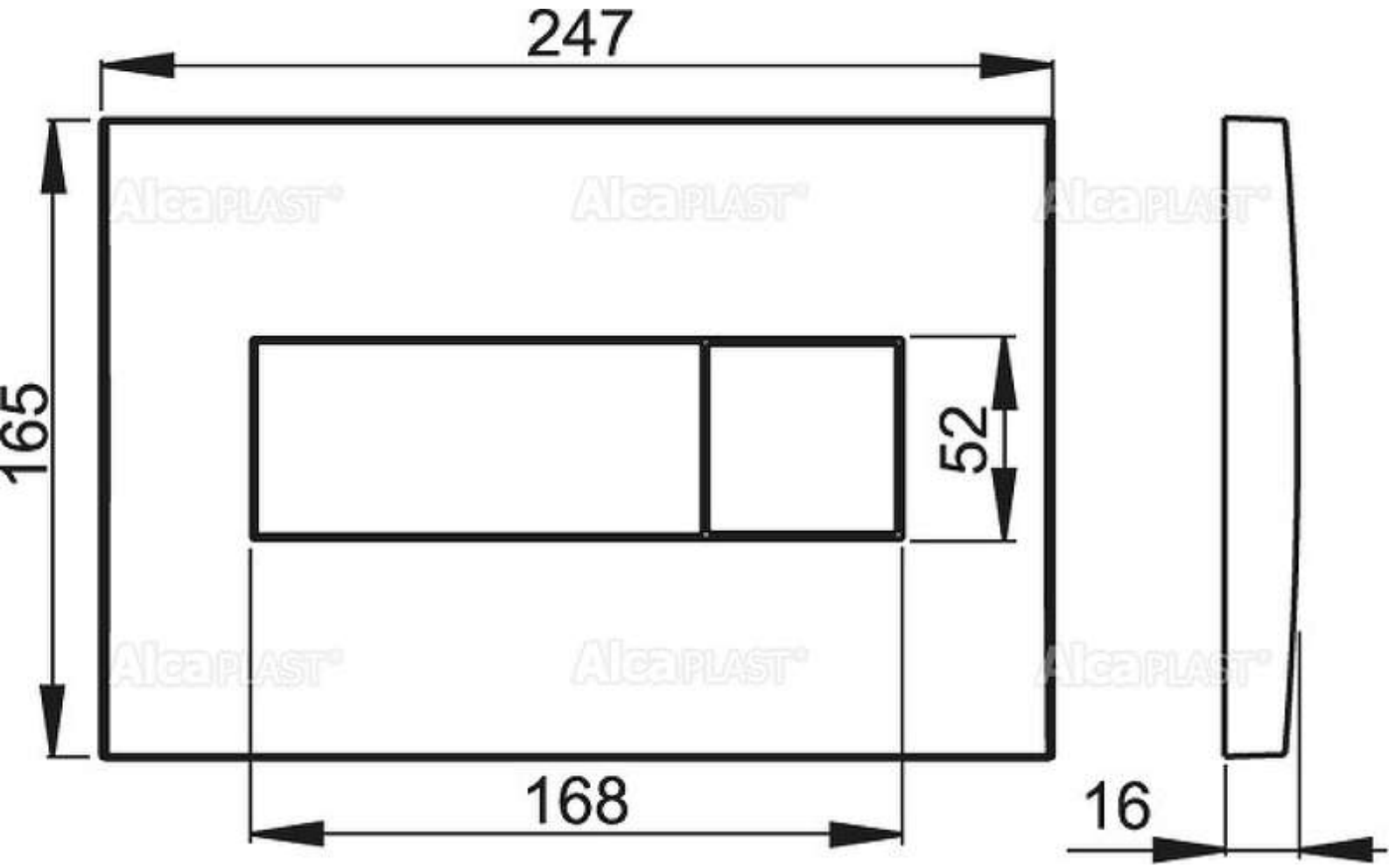
247
165
52
168
16